Grafischer Fahrplan Schienenersatzverkehr Hamm – Dortmund 14.7.-10.9.18

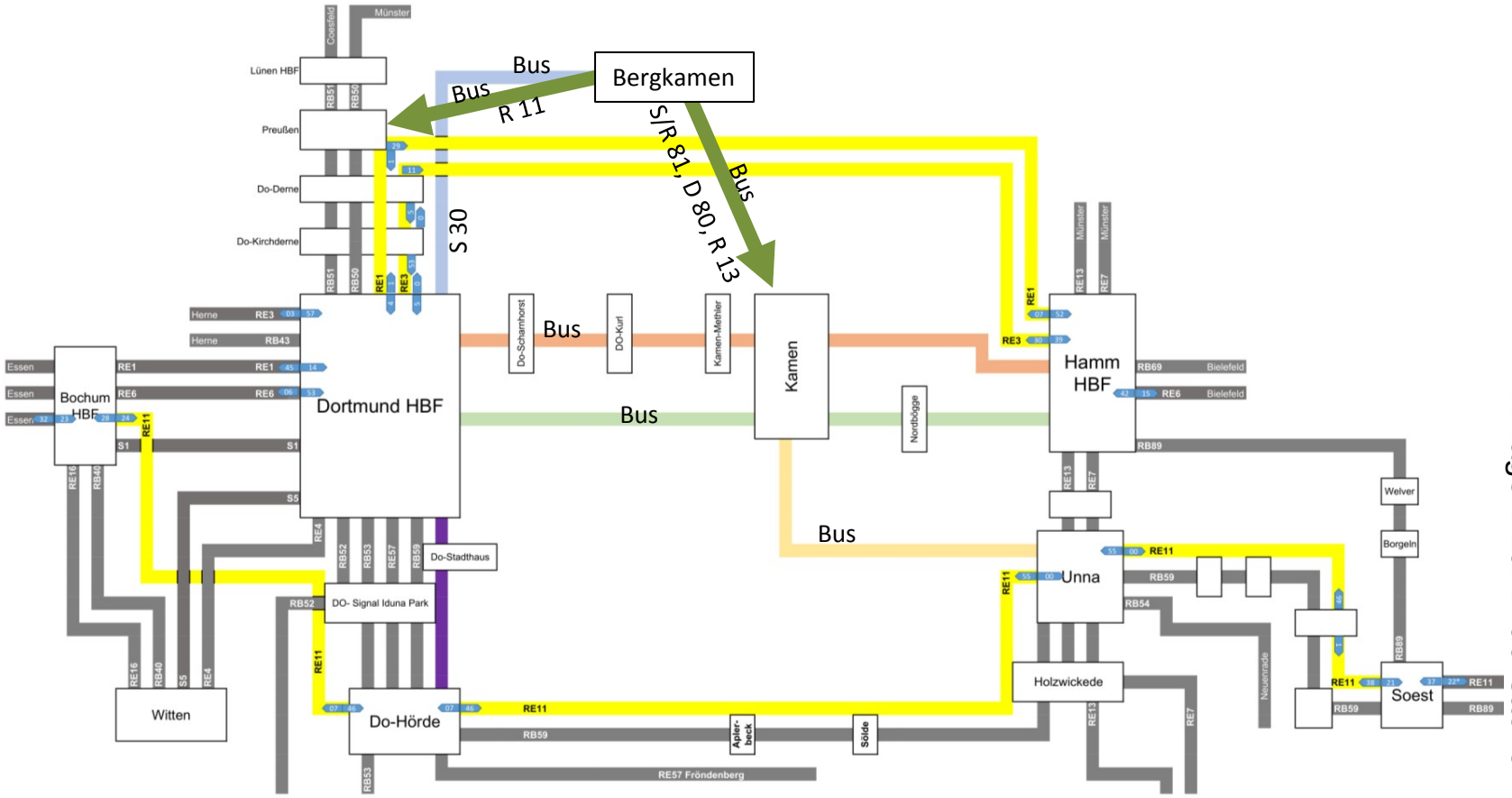

Legende:

- RE in Umleitung
- RE/RB auf Regelweg

SEV:

- SEV " Grün"
- SEV "Orange"
- SEV R/S 81
- SEV Stadtbahn U 41
- SEV S 30 Bergkamen

Ausfallende Leistungen:

RE 6 Hamm - Dortmund
RB 51: Zwischentakt Lünen - Dortmund
RB 59: 30 Min-Takt Soest - Dortmund

Anlage 1 zur Drucksache Nr. 11/1198